UNIPUMP Консольно-моноблочный насос FC40-160-4

Консольно-моноблочные насосы · Артикул 49640 · Серия FC

1. Обзор

Консольно-моноблочный насос серии FC предназначен для перекачивания чистой воды и неагрессивных к материалам насоса жидкостей, сходных по свойствам с водой и не содержащих абразивных или волокнистых включений. Моноблочная конструкция с электродвигателем на удлинённом валу обеспечивает компактность, простоту монтажа и обслуживания, а также надёжную работу в непрерывных и циклических режимах. Насосы серии FC применяются в коммунальной, промышленной и энергетической инфраструктуре.
Области применения:
— Системы водоснабжения и теплоснабжения ЖКХ и муниципальных водоканалов.

Основные данные

Максимальная мощность, кВт	4
Максимальный напор, м	38
Максимальная производительность, м3/ч	48
Номинальный напор, м	28
Номинальная подача, м3/ч	38
Максимальное давление в системе, бар	16
Максимальная температура перекачиваемой жидкости, °C	-10…+120
Гарантия, мес	24

2. Гидравлические характеристики

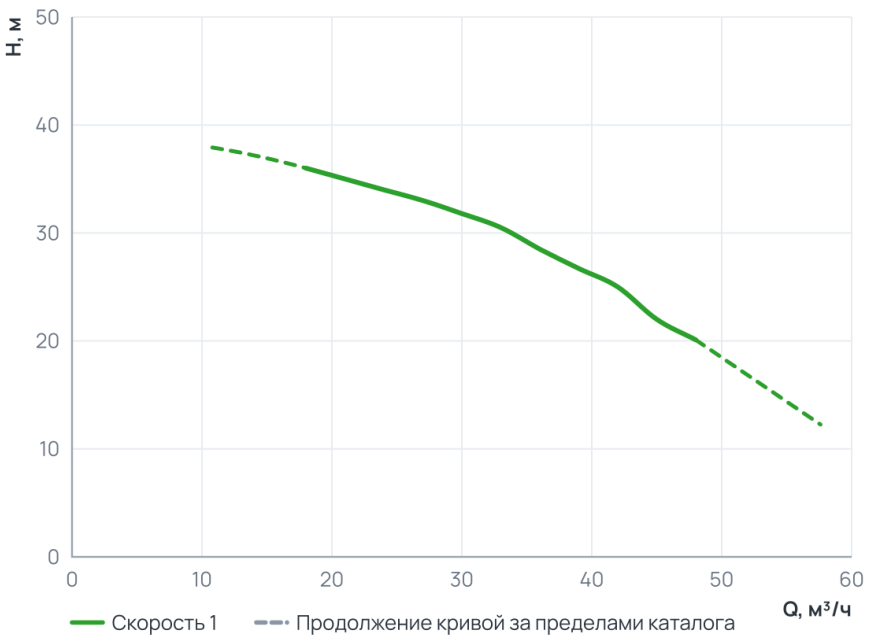

Рабочий диапазон

Подача Q	18 … 48 м³/ч
Напор H	20,1 … 36 м

Пунктир на диаграмме — продолжение кривой за пределами каталога производителя.

3. Технические данные

Общие сведения

Тип	Консольно-моноблочный насос	Серия	FC
Гарантия, мес	24	Число полюсов	2
Страна производства	Китай	Макс. содержание примесей (г/м³)	100
Температура окружающего воздуха ( )	+1…+40	Максимальное количество пусков в час	20

Гидравлические данные

Номинальный напор, м	28	Максимальный напор, м	38
Номинальная подача, м3/ч	38	Номинальная подача (л/мин)	633
Максимальное давление в системе, бар	16	Максимальная производительность, м3/ч	48
Максимальная производительность, л/мин	800		

Перекачиваемая среда

Рабочая жидкость	Чистая вода	Температура окружающей среды, °C	-10...+40
Максимальный размер неабразивных включений, мм	0,2	Максимальная температура перекачиваемой жидкости, °C	-10...+120

Материалы

Материал корпуса	Чугун	Материал обмотки статора	Медь
Материал рабочего колеса	Чугун	Диаметр рабочего колеса, мм	160

Монтаж и присоединение

Вес, кг	61	Длина, мм	505
Высота, мм	305	Ширина, мм	240
Способ установки	Горизонтальный	Диаметр вход/выход мм	65×40
Диаметр входного патрубка	DN65	Диаметр выходного патрубка	DN40

Электродвигатель

Класс изоляции	F	Степень защиты	IP55
Номинальный ток, А	8,21	Параметры электросети	3~; 400В; 50Гц
Частота вращения, об/мин	2900	Максимальная мощность, Вт	4 000
Максимальная мощность, кВт	4		

4. Габаритные размеры

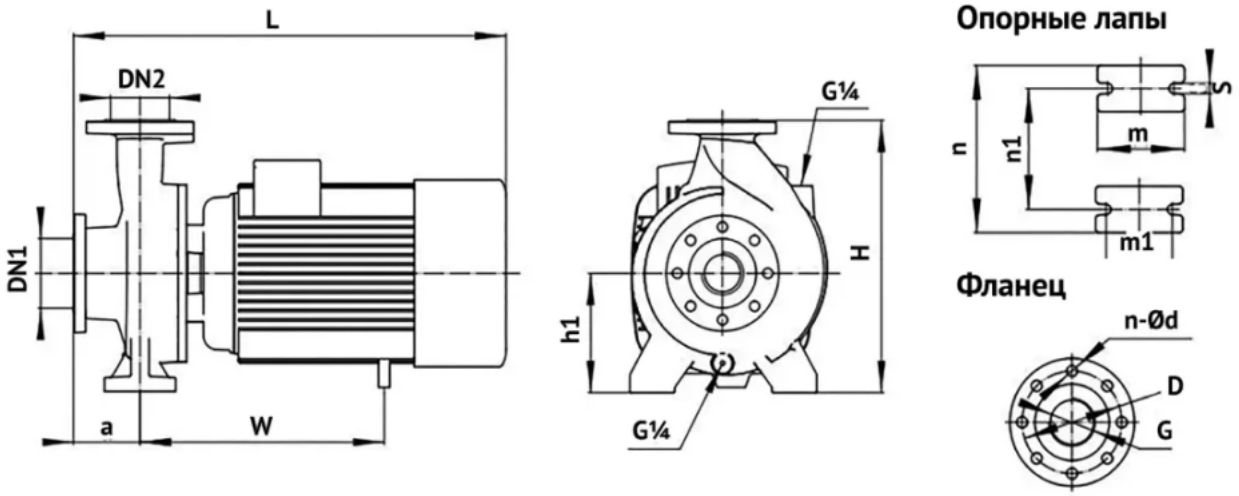

Габаритные и присоединительный размеры

Модель	Входной патрубок, мм				Выходной патрубок, мм				Опорные лапы, мм					Габаритные размеры, мм					Масса, кг
	DN1	D	G	n-Ød	DN2	D	G	n-Ød	m	m1	n	n1	s	h1	a	L	W	H	
FC40-160-4.0	65	Ø145	G2½	4-Ø18	40	Ø110	G1½"	4-Ø18	100	70	225	160	15	115	82	450	225	257	38,5

5. Данные для заказа

Наименование	Консольно-моноблочный насос FC40-160-4
Артикул	49640
Производитель (марка)	UNIPUMP
Серия	FC
Вид оборудования	Консольно-моноблочные насосы
Вес, кг	61
Гарантия, мес	24
Страна производства	Китай

6. Документация

Инструкции и паспорта

- Инструкция насосы FC

Разрешительные документы

- Декларация соответствия

3D и CAD-модели

- 3D-модель STEP, серия FC — архив UNIPUMP
- BIM-модель Revit, серия FC — архив UNIPUMP
- Чертежи DWG, серия FC — архив UNIPUMP

Прочее

- Листовка A4

Документы прилагаются к товару — в карточке товара и в архиве документов для тендера.